МИНИ ВЫКЛЮЧАТЕЛЬ ART

ART-1611N

Медтод применения и безопасный знак

-Выбрать подходящую работу для перевода , нельзя оставить много , закрепляйте крепко .
-Один шунт для одной фазы , и у каждой фазы есть одинаковое значение .
-У каждой фазы амперские установленные кнопки должны на одном положении .
-Обратите внимание на изолированную подножку при потере керамической базы .
-Крутите палку соединителя , чтобы она не стала жаркой .
-Нельзя установить его на воздухе избежая от дождя .

Безопасная операция

-Не следует открыть крышку при включении питания .
-Следует специалисту установить и ставить значение ампера .

ART-9901(с лампой)

Размер

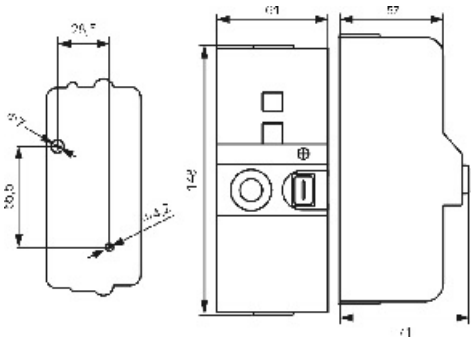

Кривая линия характеристики

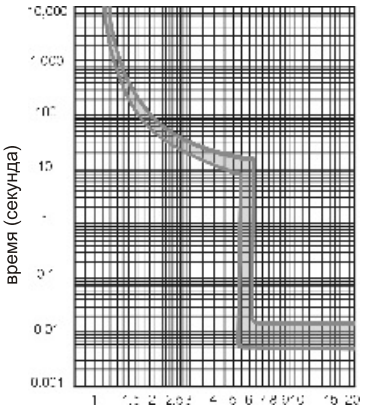

Схема установки

1)Установить шунт.

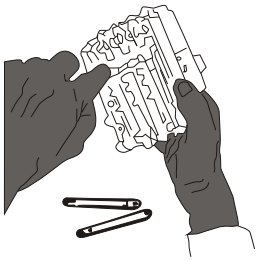

2)Установить на необходимое место.

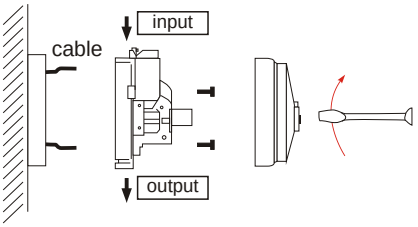

Соединить кабель с палкой соединителя .

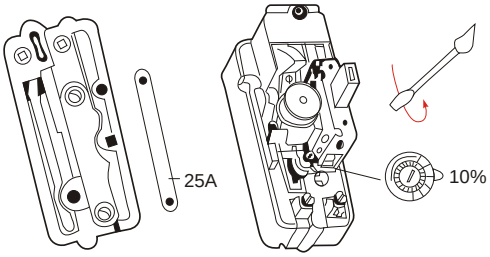

Ставить значение ампера

Унизить процентную установку ампера	0	5	10	15	20	25
Нет шунта	5	4.75	4.5	4.25	4	3.75
10A	10	9.5	9	8.5	8	7.5
15A	15	14.25	13.5	12.75	12	11.25
20A	20	19	18	17	16	15
25A	25	23.75	22.5	21.25	20	18.75
30A	30	28.5	27	25.5	24	22.5

Например ставить значение тока 22.5 A

Ограничение

напряжение		380V~
частота		50Hz
Можно ставить ток		3.75-30A
380Vнемедленный ток(IC)		2kA
число фаз (фаза)	art. 1601 N, 1601 NI	1P+N
	art. 1611 N, 1611 NI	1P+N
	art. 1602 N	2P+N
	art. 1603 N	3P+N
Температура для операции		0-40 ⁰c
Размер палки соединителя		6mm²